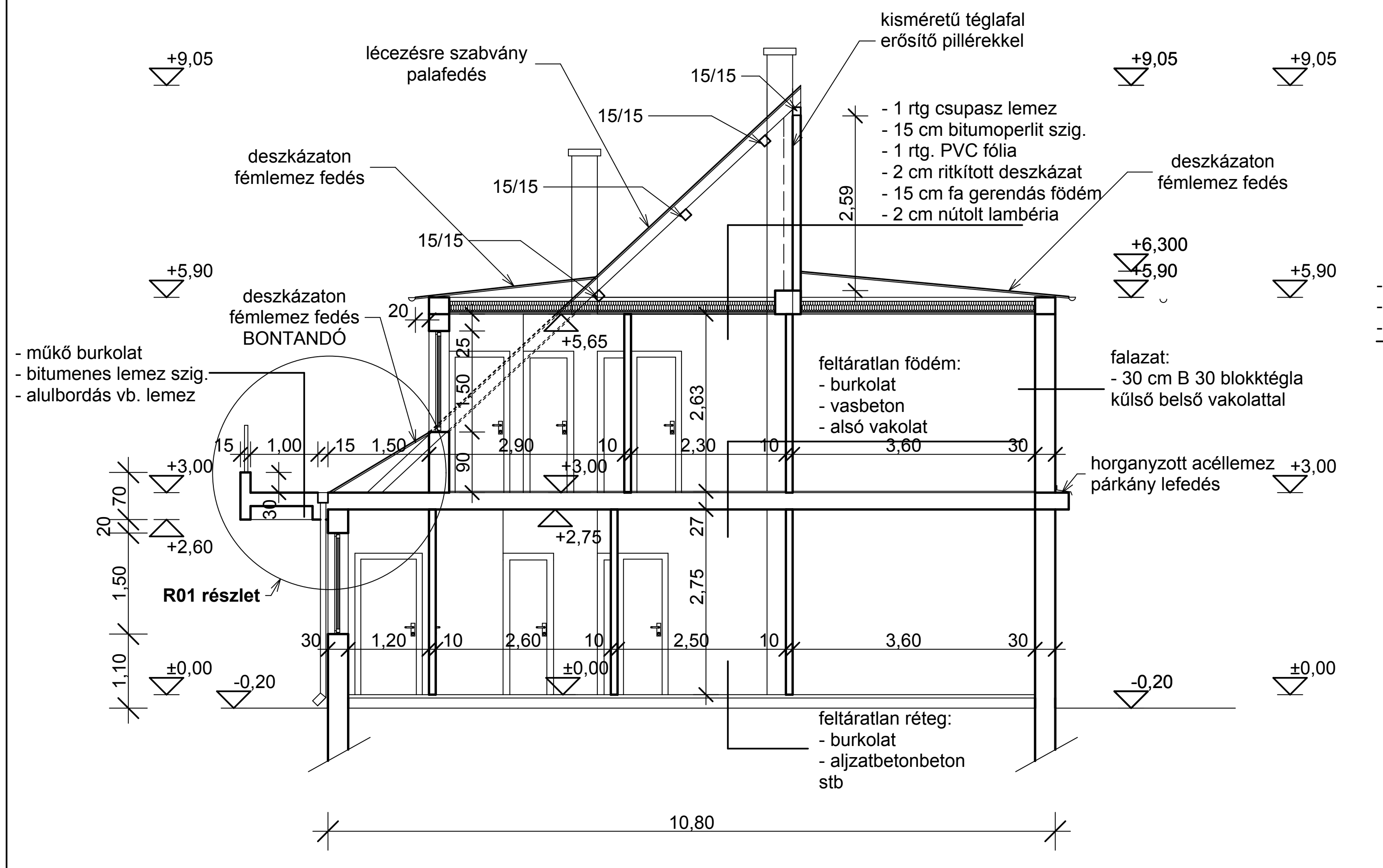

A-A METSZET M=1:100

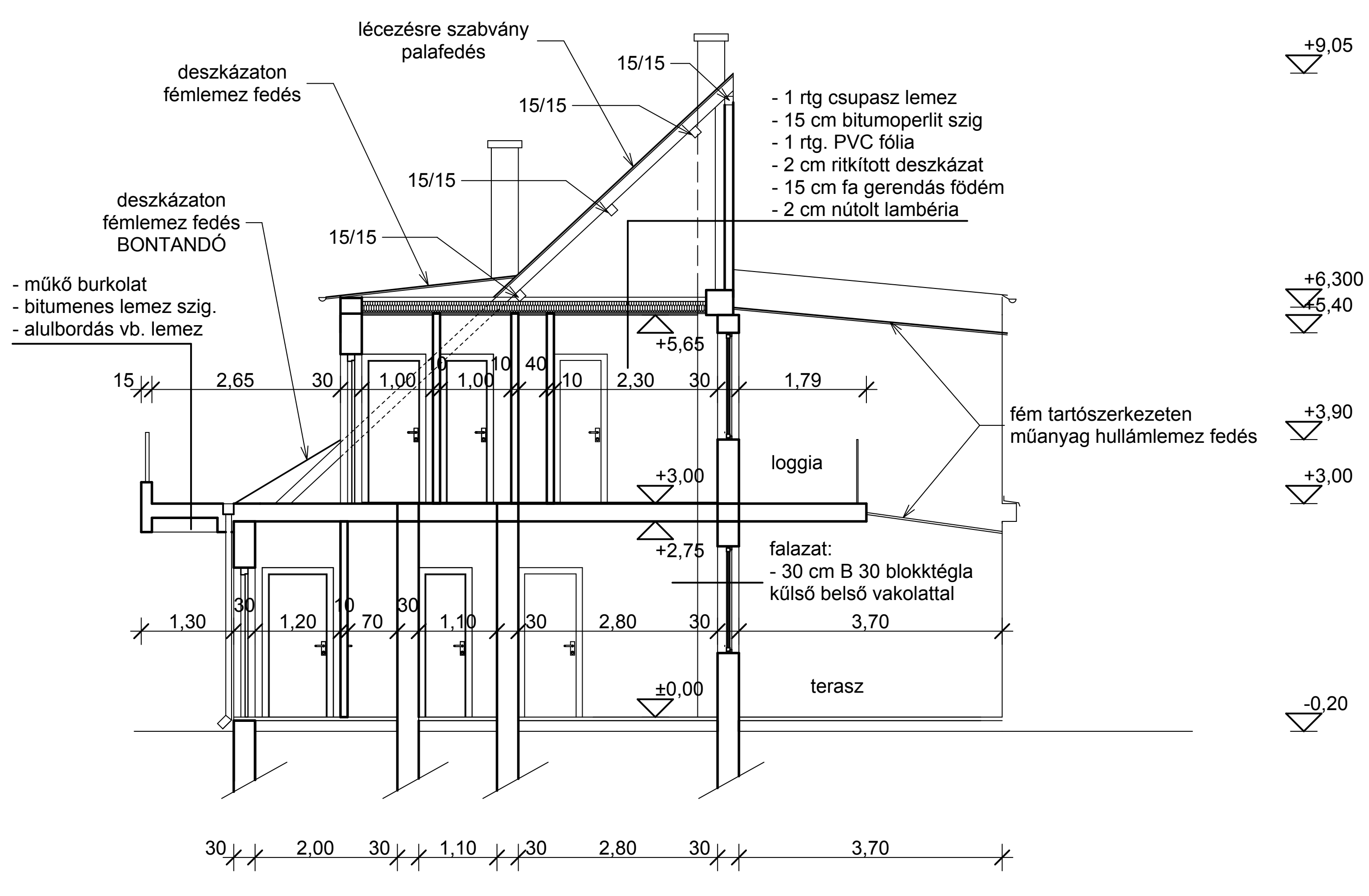

C-C METSZET M=1:100

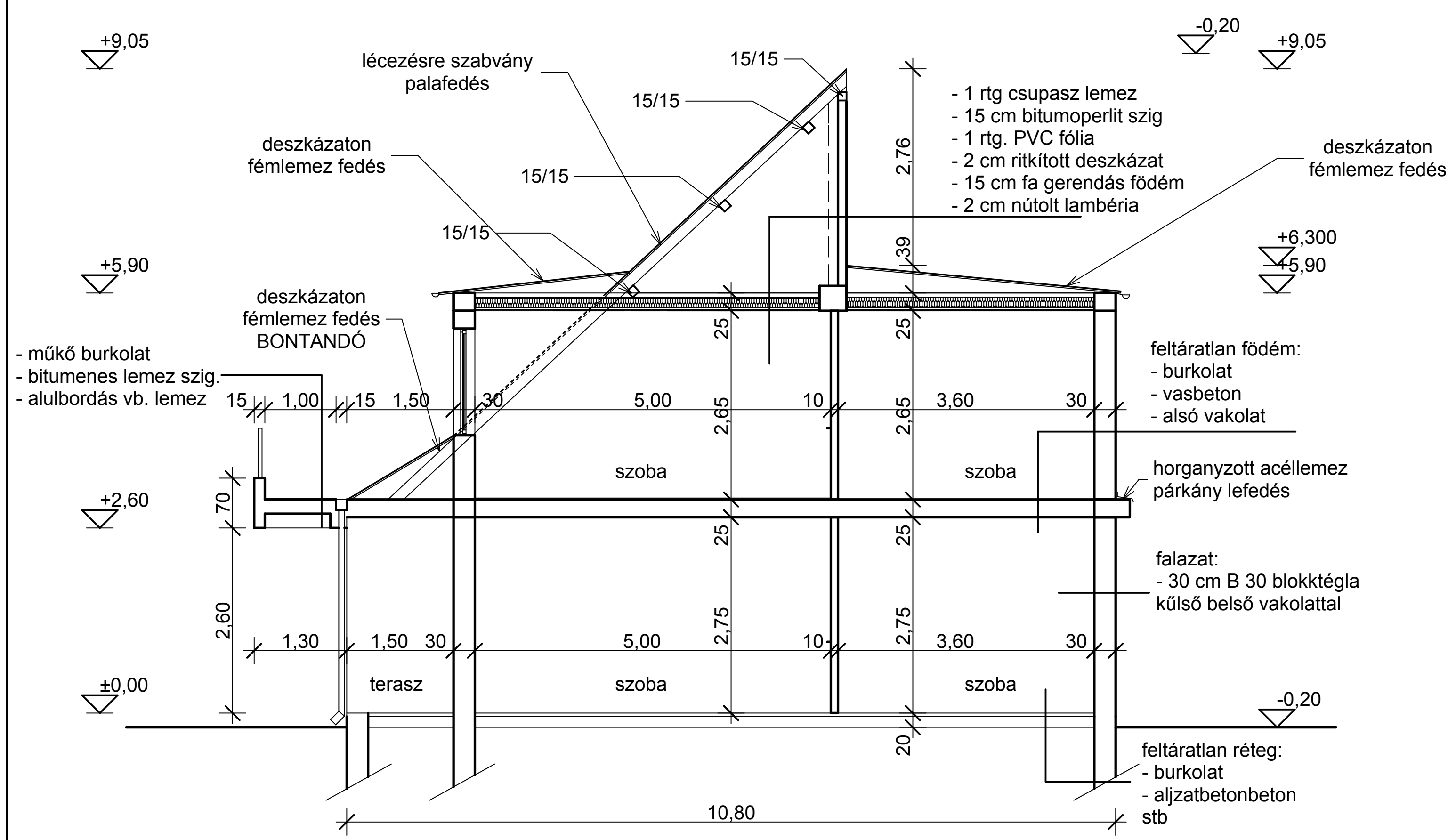

B-B METSZET M=1:100

1. SZÁMÚ ÉPÜLET

A MÉRETEK A HELYSZÍNEN PONTOSÍTANDÓAK!

A TERV AZ ÉPFA-TERV Kft. TULADONÁT KÉPEZI!

ÉPÍTETTŐ: SÁTORALJAÚJHELY VÁROS ÖNKORMÁNYZATA 3980 SÁTORALJAÚJHELY, KOSSUTH TÉR 5. sz.	ÉPÍTÉSI HELY: 3980 SÁTORALJAÚJHELY, NEFELEJCS u. 1. sz.		HRSZ.: **109/39**
TERVFAJTA: **FELMÉRÉSI TERV**	TERV MEGNEVEZÉSE: MEGLÉVŐ LAKÓHÁZ ÁLLAPOTFELMÉRÉS		
ÉPFA-TERV KFT.	**ÉPFA-TERV KFT.** **Építési, Fafeldolgozó és Kereskedelmi Kft.** **3994 Pálháza, Petőfi S. u. 1.** **Tel.: 47/570-015, 70/9455-030 E-mail: epfatervpalhaza@gmail.com**		RAJZSZÁM: **F - 3** LÉPTÉK: **M=1:100**
TERVEZŐ: LENGYEL ZSOLT TN: É3-05-0189		TERV LAP: **FELMÉRÉSI METSZETEK**	DÁTUM: **2018. július**